LINERGY
EMERGENCY LIGHTING

LUMINAIRES DE SECOURS FLUORESCENTS ET A TECHNOLOGIE LED

STEP 2 / STEP 2 LED

BC

Luminaire certifié en conformité aux normes EN 60598-2-22, boîtier en plastique blanc, réflecteur en aluminium et écran transparent en polycarbonate auto extinguible 94-V-2 (UL94) avec une lentille de Fresnel. Le luminaire peut être commandé à distance par l'emploi d'une télécommande.
Un module d'auto-test comportant une horloge électronique et un microprocesseur qui exécute automatiquement le programme d'essai minimal cité ci-après:
Lors de la mise en service 24h après le raccordement à la tension du réseau, le fonctionnement et l'autonomie de l'appareil sont testés. Le fonctionnement du luminaire est testé hebdomadairement pendant 2 minutes.
Le luminaire est testé sur le fonctionnement et l'autonomie toutes les 13 semaines, ou plus fréquemment.
Une LED multifonction qui fournit l'information visible et distinguant les situations suivantes: état de veille, charge de la batterie, situation d'essai, essai répété après 24 heures et situation de défaut. Ces signalisations sont identifiées sans ambiguïté par une légende appliquée sur le luminaire.

Diagrammes photométriques

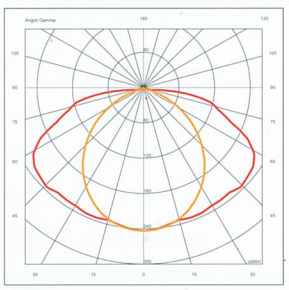

3W

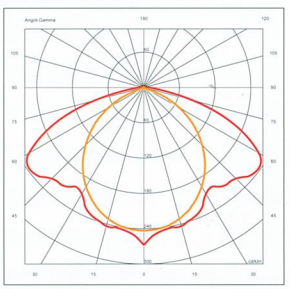

8W

Disponible en version led

Caractéristiques techniques

- Conformité à la norme CEI EN 60598-2-22
- Disponible en version Fonctionnement Permanent (P) ou Non Permanent (NP)
- Degré de protection IP42
- Disponible en version 8 W
- Alimentation d'énergie 230V-240V
- Tube fluorescent: 8W
- Lentille de Fresnel
- Inhibition à distance de l'état de secours via la télécommande "Commander"
- Boîtier et diffuseur en matière plastique non feu 94V-2 (UL94)

LINERGY EMERGENCY LIGHTING

Accessoires

CODE: 99017

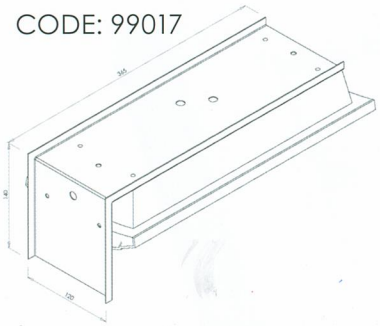

CODE: 99018

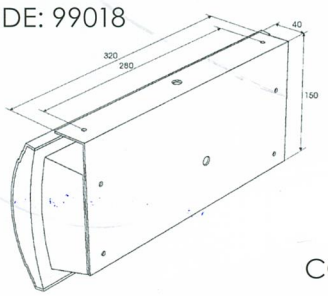

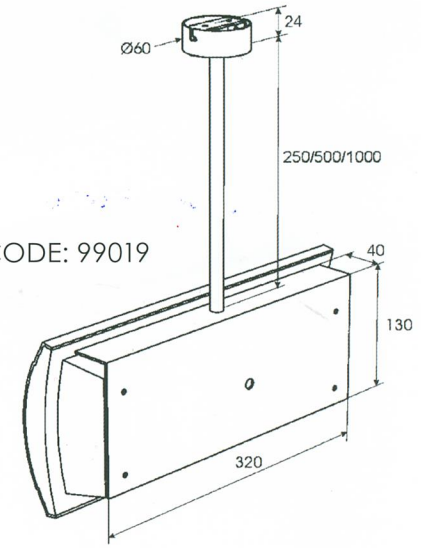

CODE: 99019

CODE: 99197

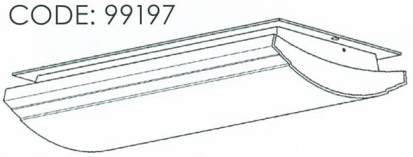

PLEXI DE SIGNALISATION CONCAVE
CODE: 99026-1 GAUCHE + 99046-1 DROITE
CODE: 99026-2 DROITE
CODE: 99026-3 BAS

PLEXY DE SIGNALISATION
CODE: 99036-1 GAUCHE
CODE: 99036-2 DROITE
CODE: 99036-3 BAS

GLISSABLE
CODE: 99046-1 GAUCHE
CODE: 99046-2 DROITE
CODE: 99046-3 BAS

Nouveau pictogrammes Européen

STEP 2 emploie les nouveaux symboles conforment aux normes.

91026

91027

91028

91029

CODE	MODÈLE	LAMPE	AUTONOMIE	TYPE	FLUX EN SECOURS	BOÎTE	BATTERIE
STEP 2 MODÈLE STANDARD							
8008	STEP2	8W	1H	NP	200LM	1/6	NI-CD 3,6V 1,6AH
8028	STEP2	8W	1H	P	200LM	1/6	NI-CD 3,6V 1,6AH
8088	STEP2	8W	1H	NP	380LM	1/6	NI-CD 3,6V 4AH
8288	STEP2	8W	1H	P	380LM	1/6	NI-CD 3,6V 4AH
LED STEP 2 MODÈLE LED							
8033	STEP2 LED	3W	3H	P	300LM	1/6	NI-CD 4,8V 1,6AH

Type NP = Non Permanent • Type P = Permanent